警察盃射箭公開賽２００８
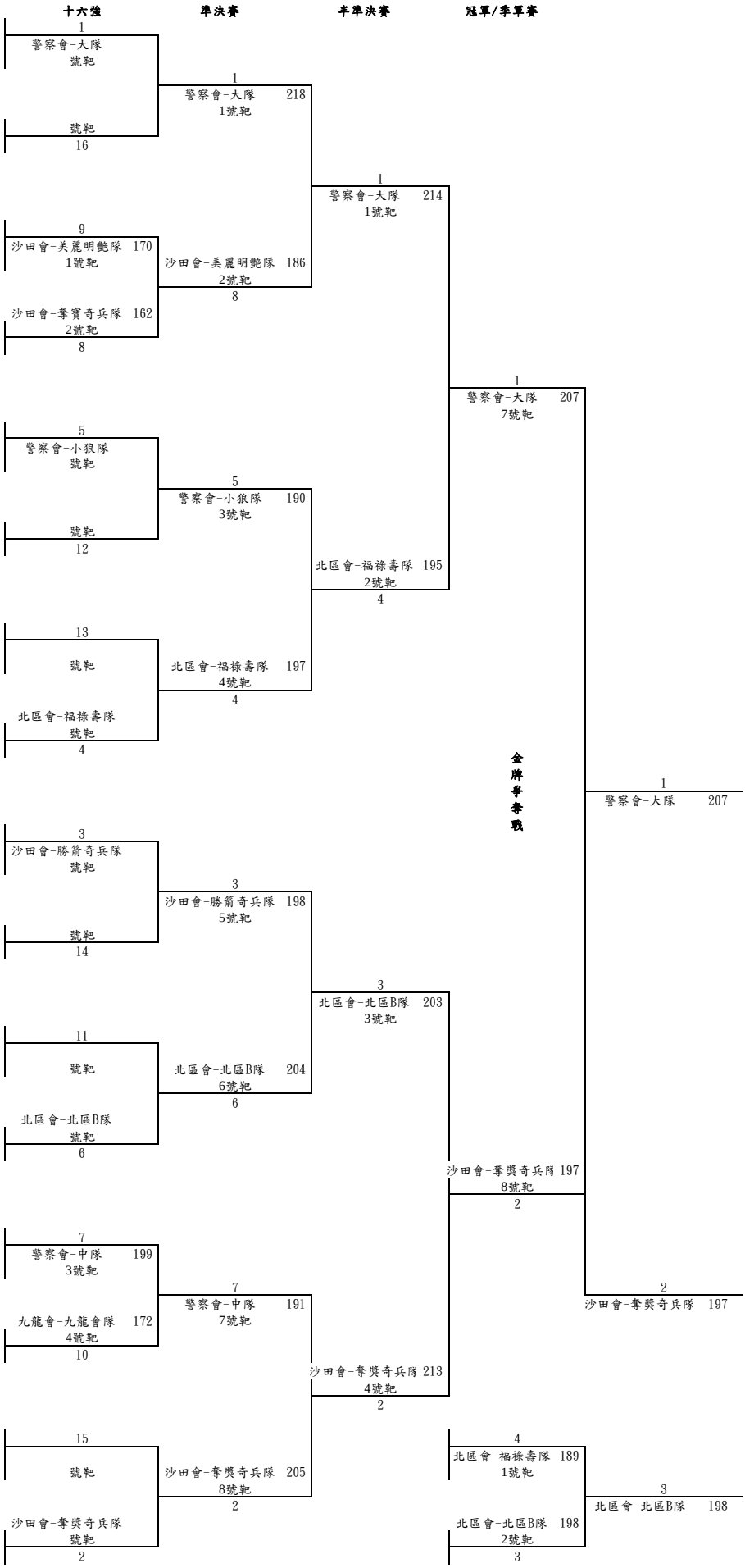
Sunday, 23 November, 2008